People. Products. Productivity.™

Серия VF

Вилочные электропогрузчики

1 600 кг / 1 800 кг / 2 000 кг

- Автоматический стояночный тормоз YaleStop
- Погруженные в масло тормоза
- Шинная технология CANbus
- Мощный электродвигатель переменного тока
- 2 варианта аккумуляторных батарей: DIN и BS



Размеры погрузчика

Если b12/2 ≤ b13
Ast = Wa + x + l6 + a
Если b12/2 > b13
Ast = Wa + R + a = Wa + √((l6 + x)2 + (b12/2 - b13)2 + a

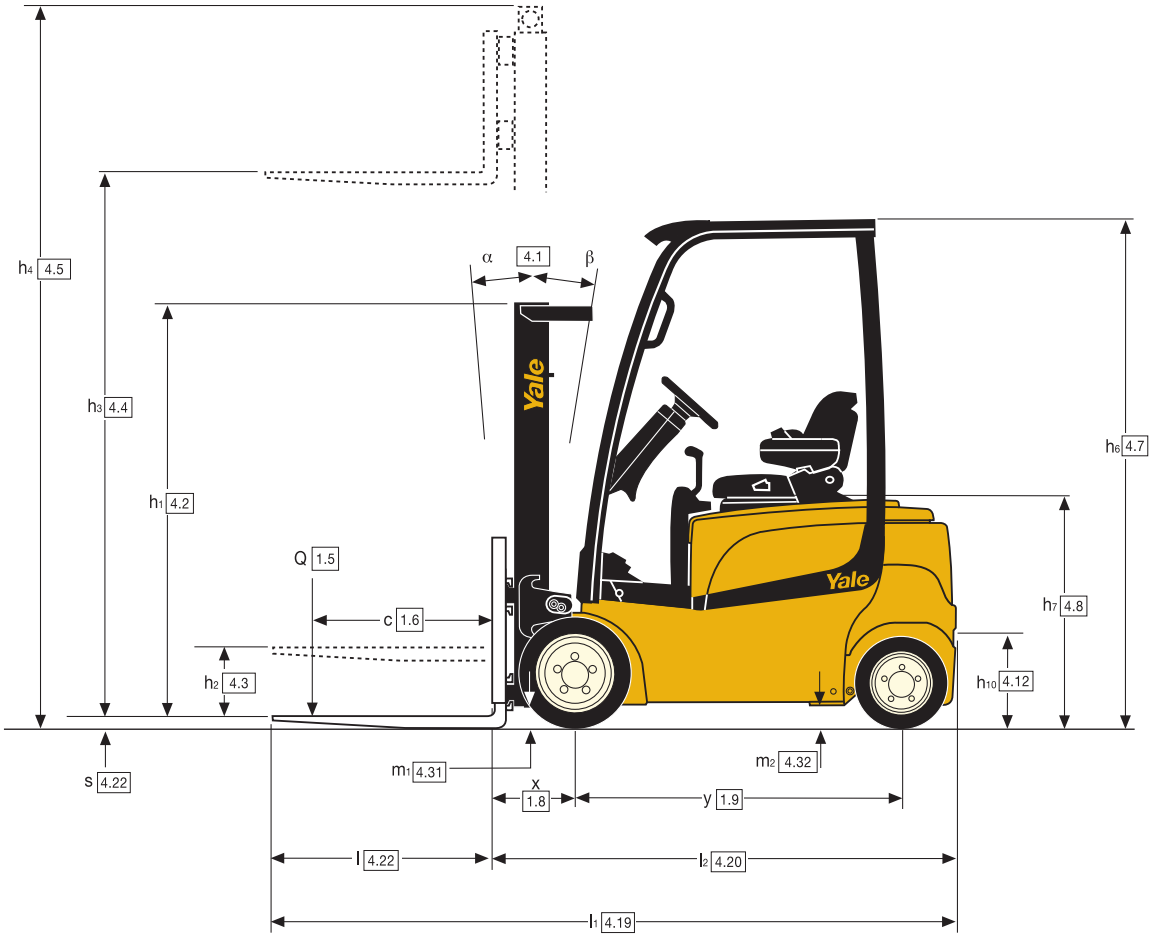

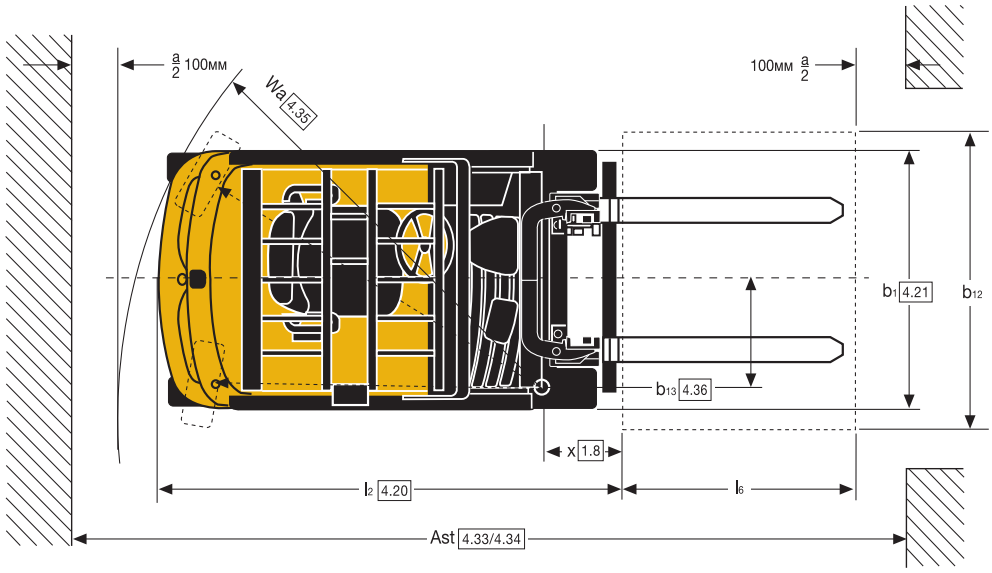

ERP 16VF MWB Характеристики мачты и данные по грузоподъемности (кг) - шины суперэластик

Модель	ERP 16 VF MWB
Размер шин, передние	18 x 7-8
Габаритная ширина, передние колеса	1050 мм

Мачта	h1 (мм)	h2+s (мм)	h3+s (мм)	h4 (мм)	Наклон		Вилы			Механизм бокового смещения		
							Центр тяжести (кг)			Центр тяжести (кг)		
					вп.	наз	500	600	700	500	600	700
2-х секционная (LFL) Clear View	2230	140	3360	3868	5	5	1600	1450	1350	1580	1410	1280
	2580	140	3860	4368	5	5	1600	1450	1340	1570	1410	1270
	2830	140	4360	4868	5	5	1580	1430	1330	1550	1390	1260
	3180	140	4860	5368	5	5	1500	1360	1250	1460	1310	1190
2-х секционная (LFL) Hi-Vis	2180	140	3430	4006	5	5	1600	1450	1350	1580	1410	1280
	2530	140	3930	4506	5	5	1600	1450	1340	1570	1410	1270
	2780	140	4430	5006	5	5	1580	1430	1330	1550	1390	1260
	3130	140	4930	5506	5	5	1500	1350	1250	1460	1310	1180
2-х секционная (FFL) Hi-Vis	2080	1505	3215	3813	5	5	1600	1450	1340	1570	1410	1270
	2330	1755	3715	4313	5	5	1600	1450	1340	1560	1400	1270
	2680	2105	4335	4913	5	5	1600	1450	1330	1550	1390	1260
3-х секционная (FFL) Clear View	2080	1572	4600	5108	5	5	1550	1400	1300	1520	1360	1230
	2180	1672	4900	5408	5	5	1500	1360	1250	1460	1310	1190
	2330	1822	5200*	5708	5	5	1420	1310	1200	1380	1260	1140
	2430	1942	5500*	6008	5	5	1270	1250	1150	1250	1210	1090
3-х секционная (FFL) Hi-Vis	2030	1455	4600	5175	5	5	1570	1420	1320	1540	1380	1250
	2130	1555	4900	5475	5	5	1520	1380	1270	1490	1330	1210
	2280	1705	5200*	5775	5	5	1470	1330	1220	1430	1280	1160
	2380	1805	5500*	6075	5	5	1390	1280	1170	1360	1230	1110

* Скорость наклона снижена механическим ограничителем скорости наклона до 1° в секунду для мачт высотой 5000 мм и выше.

ERP 16VF LWB Характеристики мачты и данные по грузоподъемности (кг) - шины суперэластик

Модель	ERP 16 VF LWB
Размер шин, передние	18 x 7-8
Габаритная ширина, передние колеса	1050 мм

Мачта	h1 (мм)	h2+s (мм)	h3+s (мм)	h4 (мм)	Наклон		Вилы			Механизм бокового смещения		
							Центр тяжести (кг)			Центр тяжести (кг)		
					вп.	наз	500	600	700	500	600	700
2-х секционная (LFL) Clear View	2230	140	3360	3868	5	5	1600	1450	1350	1580	1410	1280
	2580	140	3860	4368	5	5	1600	1450	1340	1570	1410	1270
	2830	140	4360	4868	5	5	1580	1430	1330	1550	1390	1260
	3180	140	4860	5368	5	5	1500	1360	1250	1460	1310	1190
2-х секционная (LFL) Hi-Vis	2180	140	3430	4006	5	5	1600	1450	1350	1580	1410	1280
	2530	140	3930	4506	5	5	1600	1450	1340	1570	1410	1270
	2780	140	4430	5006	5	5	1580	1430	1330	1550	1390	1260
	3130	140	4930	5506	5	5	1500	1360	1250	1460	1310	1180
2-х секционная (FFL) Hi-Vis	2080	1505	3215	3813	5	5	1600	1450	1340	1570	1410	1270
	2330	1755	3715	4313	5	5	1600	1450	1340	1560	1400	1270
	2680	2105	4335	4913	5	5	1600	1450	1330	1550	1390	1260
3-х секционная (FFL) Clear View	2080	1572	4600	5108	5	5	1550	1400	1300	1520	1360	1230
	2180	1672	4900	5408	5	5	1500	1360	1250	1460	1310	1190
	2330	1822	5200*	5708	5	5	1410	1310	1200	1370	1260	1140
	2430	1942	5500*	6008	5	5	1270	1250	1150	1240	1210	1090
3-х секционная (FFL) Hi-Vis	2030	1455	4600	5175	5	5	1570	1420	1320	1540	1380	1250
	2130	1555	4900	5475	5	5	1520	1380	1270	1490	1330	1210
	2280	1705	5200*	5775	5	5	1470	1330	1220	1430	1280	1160
	2380	1805	5500*	6075	5	5	1390	1280	1170	1350	1230	1110

* Скорость наклона снижена механическим ограничителем скорости наклона до 1° в секунду для мачт высотой 5000 мм и выше.

ERP 18VF MWB Характеристики мачты и данные по грузоподъемности (кг) - шины суперэластик

Модель							ERP 18 VF MWB					
Размер шин, передние							200 / 50-10					
Габаритная ширина, передние колеса							1116 мм					
Мачта	**h1 (мм)**	**h2+s (мм)**	**h3+s (мм)**	**h4 (мм)**	**Наклон**		**Вилы**			**Механизм бокового смещения**		
							Центр тяжести (кг)			**Центр тяжести (кг)**		
					вп.	**наз**	**500**	**600**	**700**	**500**	**600**	**700**
2-х секционная (LFL) Hi-Vis	2180	140	3430	4006	5	5	1800	1600	1490	1740	1560	1420
	2530	140	3930	4506	5	5	1800	1600	1480	1740	1560	1410
	2780	140	4430	5006	5	5	1780	1580	1470	1720	1540	1390
	3130	140	4930	5506	5	5	1580	1500	1380	1540	1450	1310
2-х секционная (FFL) Hi-Vis	2080	1505	3215	3813	5	5	1800	1600	1500	1750	1570	1420
	2330	1755	3715	4313	5	5	1800	1600	1490	1750	1560	1420
	2680	2105	4335	4913	5	5	1800	1600	1480	1740	1560	1410
3-х секционная (FFL) Hi-Vis	2030	1455	4600	5175	5	5	1770	1570	1460	1710	1530	1380
	2130	1555	4900	5475	5	5	1710	1520	1410	1650	1480	1340
	2280	1705	5200*	5775	5	5	1650	1470	1360	1580	1420	1290
	2380	1805	5500*	6075	5	5	1590	1410	1300	1520	1360	1230

* Скорость наклона снижена механическим ограничителем скорости наклона до 1° в секунду для мачт высотой 5000 мм и выше.

ERP 18VF LWB Характеристики мачты и данные по грузоподъемности (кг) - шины суперэластик

Модель							ERP 18 VF LWB					
Размер шин, передние							200 / 50-10					
Габаритная ширина, передние колеса							1116 мм					
Мачта	**h1 (мм)**	**h2+s (мм)**	**h3+s (мм)**	**h4 (мм)**	**Наклон**		**Вилы**			**Механизм бокового смещения**		
							Центр тяжести (кг)			**Центр тяжести (кг)**		
					вп.	**наз**	**500**	**600**	**700**	**500**	**600**	**700**
2-х секционная (LFL) Hi-Vis	2180	140	3430	4006	5	5	1800	1600	1490	1740	1560	1420
	2530	140	3930	4506	5	5	1800	1600	1480	1740	1560	1410
	2780	140	4430	5006	5	5	1780	1580	1470	1720	1540	1390
	3130	140	4930	5506	5	5	1580	1500	1380	1540	1450	1310
2-х секционная (FFL) Hi-Vis	2080	1505	3215	3813	5	5	1800	1600	1500	1750	1570	1420
	2330	1755	3715	4313	5	5	1800	1600	1490	1750	1560	1420
	2680	2105	4335	4913	5	5	1800	1600	1480	1740	1560	1410
3-х секционная (FFL) Hi-Vis	2030	1455	4600	5175	5	5	1770	1570	1460	1710	1530	1380
	2130	1555	4900	5475	5	5	1710	1520	1410	1650	1480	1340
	2280	1705	5200*	5775	5	5	1650	1470	1360	1590	1420	1290
	2380	1805	5500*	6075	5	5	1590	1410	1300	1520	1360	1230

* Скорость наклона снижена механическим ограничителем скорости наклона до 1° в секунду для мачт высотой 5000 мм и выше.

ERP 20VF LWB Характеристики мачты и данные по грузоподъемности (кг) - шины суперэластик

Модель							ERP 20 VF LWB					
Размер шин, передние							200 / 50-10					
Габаритная ширина, передние колеса							1116мм					
Мачта	**h1 (мм)**	**h2+s (мм)**	**h3+s (мм)**	**h4 (мм)**	**Наклон**		**Вилы**			**Механизм бокового смещения**		
							Центр тяжести (кг)			**Центр тяжести (кг)**		
					вп.	**наз**	**500**	**600**	**700**	**500**	**600**	**700**
2-х секционная (LFL) Hi-Vis	2180	140	3430	4006	5	5	2000	1800	1640	1920	1720	1560
	2530	140	3930	4506	5	5	2000	1800	1630	1910	1720	1550
	2780	140	4430	5006	5	5	1980	1780	1620	1890	1700	1540
	3130	140	4930	5506	5	5	1570	1570	1520	1520	1520	1450
2-х секционная (FFL) Hi-Vis	2080	1505	3215	3813	5	5	2000	1800	1650	1930	1730	1570
	2330	1755	3715	4313	5	5	2000	1800	1640	1920	1720	1560
	2680	2105	4335	4913	5	5	2000	1800	1630	1910	1720	1550
3-х секционная (FFL) Hi-Vis	2030	1455	4600	5175	5	5	1960	1770	1610	1880	1690	1530
	2130	1555	4900	5475	5	5	1900	1710	1550	1820	1630	1470
	2280	1705	5200*	5775	5	5	1780	1650	1490	1750	1570	1420
	2380	1805	5500*	6075	5	5	1640	1590	1430	1610	1500	1360

* Скорость наклона снижена механическим ограничителем скорости наклона до 1° в секунду для мачт высотой 5000 мм и выше.

Прим.: Грузоподъемность указана в кг. Все показатели с батареей DIN. Все покаыатели с вилами 1000 мм и без решетки ограждения груза.

VDI 2198 - общие технические характеристики

Отличительный признак	1.1	Производитель (сокращенное наименование)		Yale	Yale	Yale	Yale	Yale
	1.2	Тип производителя		**ERP 16VF (MWB)**	**ERP 16VF (LWB)**	**ERP 18VF (MWB)**	**ERP 18VF (LWB)**	**ERP 20VF (LWB)**
	1.3	Тип привода: электрический (от батареи или сети), дизель, бензин, газ, эл. сеть		Электрический (батарея)	Электрический (батарея)	Электрический (батарея)	Электрический (батарея)	Электрический (батарея)
	1.4	Тип управления: ручной, пешеходный, стоя, сидя, комплектовщик заказов		Сидя	Сидя	Сидя	Сидя	Сидя
	1.5	Номинальная грузоподъемность/номинальная нагрузка	Q (кг)	1600	1600	1800	1800	2000
	1.6	Центр загрузки	c (мм)	500	500	500	500	500
	1.8	Расстояние от оси передних колес до спинок вил	x (мм)	326	326	321	321	321
	1.9	Колесная база	y (мм)	1431	1539	1431	1539	1539
Масса	2.1	Общая масса	кг	3190	3210	3260	3280	3290
	2.2	Нагрузка на ось (с грузом), переднюю/заднюю	кг	4050 / 732	3996 / 806	4434 / 621	4372 / 703	4700 / 590
	2.3	Нагрузка на ось (без груза), переднюю/заднюю	кг	1525 / 1657	1532 / 1665	1600 / 1655	1612 / 1663	1633 / 1657
Шины/шасси	3.1	Тип шин: L = пневматические, V = бандажные , SE = суперэластик		SE	SE	SE	SE	SE
	3.2	Размер шин, передние		18 x 7-8	18 x 7-8	200 / 50-10	200 / 50-10	200 / 50-10
	3.3	Размер шин, задние		140 / 55-9	140 / 55-9	140 / 55-9	140 / 55-9	140 / 55-9
	3.5	Количество колес, передние/задние (X = ведущие)		2X / 2	2X / 2	2X / 2	2X / 2	2X / 2
	3.6	Передняя колея колес	b10 (мм)	889	889	908	908	908
	3.7	Задняя колея колес	b11 (мм)	918	918	918	918	918
Размеры	4.1	Угол наклона мачты/каретки вил, вперед/назад	/ (°)	5 / 5	5 / 5	5 / 5	5 / 5	5 / 5
	4.2	Высота по мачте, сложенная мачта	h1 (мм)	2230	2230	2180	2180	2180
	4.3	Свободный ход ▼	h2 (мм)	100	100	100	100	100
	4.4	Высота подъема ▼	h3 (мм)	3320	3320	3390	3390	3390
	4.5	Высота по мачте, разложенная мачта ✚	h4 (мм)	3868	3868	4006	4006	4006
	4.7	Высота по защитному ограждению (кабине)	h6 (мм)	2070	2070	2070	2070	2070
	4.8	Высота до сиденья/платформы оператора ✘	h7 (мм)	919	919	919	919	919
	4.12	Высота буксировочного крюка	h10 (мм)	360	360	360	360	360
	4.19	Габаритная длина	l1 (мм)	2981	3088	2975	3083	3083
	4.20	Длина до спинки вил	l2 (мм)	1981	2088	1975	2083	2083
	4.21	Общая ширина	b1/b2 (мм)	1076	1076	1146	1146	1146
	4.22	Размеры вил ISO 2331 (длина x ширина x толщина)	s/e/l (мм)	40 / 80 / 1000	40 / 80 / 1000	40 / 80 / 1000	40 / 80 / 1000	40 / 80 / 1000
	4.23	Каретка ISO 2328, класс/тип A, B		2A	2A	2A	2A	2A
	4.24	Ширина каретки вил ◗	b3 (мм)	907	907	977	977	977
	4.31	Дорожный просвет под мачтой (с грузом)	m1 (мм)	88	88	88	88	88
	4.32	Дорожный просвет посреди колесной базы	m2 (мм)	100	100	100	100	100
	4.34.1	Ширина рабочего коридора для паллет 1000x1200, в ширину	Ast (мм)	3309	3417	3305	3413	3413
	4.34.2	Ширина рабочего коридора для паллет 800x1200, вдоль	Ast (мм)	3432	3540	3427	3535	3535
	4.35	Внешний радиус разворота	Wa (мм)	1654	1762	1654	1762	1762
	4.36	Внутренний радиус разворота	b13 (мм)	0	0	0	0	0
Характеристики производительности	5.1	Скорость движения, с грузом/без груза ✪	км/ч	16 / 16	16 / 16	16 / 16	16 / 16	16 / 16
	5.2	Скорость подъма, с грузом/без груза	м/с	.43 / .59	.43 / .59	.41 / .58	.41 / .58	.40 / .58
	5.3	Скорость опускания, с грузом/без груза	м/с	.50 / .47	.50 / .47	.46 / .40	.46 / .40	.47 / .40
	5.5	Тяговое усилие, с грузом/без груза	H	3406 / 3680	3406 / 3680	3337 / 3646	3337 / 3646	3294 / 3637
	5.6	Макс. тяговое усилие, с грузом/без груза	H	11415 / 11690	11415 / 11690	11355 / 11664	11346 / 11655	11304 / 11647
	5.7	Преодолеваемый наклон, с грузом/без груза	%	11 / 16	11 / 16	10 / 15	10 / 15	9 / 15
	5.8	Макс. преодолеваемый наклон, с грузом/без груза	%	25 / 34	25 / 34	23 / 35	23 / 36	22 / 36
	5.9	Время разгона, с грузом/без груза	c	4.6 / 4.1	4.6 / 4.1	4.6 / 4.1	4.6 / 4.1	4.6 / 4.1
	5.10	Рабочая тормозная система		Гидравлический	Гидравлический	Гидравлический	Гидравлический	Гидравлический
Электродвигатель	6.1	Мощность тягового электродвигателя S2 60 мин	кВт	2 x 5.0	2 x 5.0	2 x 5.0	2 x 5.0	2 x 5.0
	6.2	Мощность двигателя привода гидромотора при S3 15%	кВт	12	12	12	12	12
	6.3	Аккумуляторная батарея по DIN 43531/35/36 A, B, C, нет		DIN 43531-A	DIN 43531-A	DIN 43531-A	DIN 43531-A	DIN 43531-A
	6.4	Рабочее напряжение батареии/номинал. емкость батареи K5	(B) / (A·ч)	48 / 625	48 / 750	48 / 625	48 / 750	48 / 750
	6.5	Вес батареи	кг	813 / 899	962 / 1064	813 / 899	962 / 1064	962 / 1064
	6.6	Энергопотребление в соответствии с циклом VDI	кВтч/ч @ кол. циклов	5.1	5.1	5.3	5.4	5.6
Дополнительные характеристики	10.1	Рабочее давление гидросистемы для навесного оборудования	бар	180	180	180	180	180
	10.2	Объем масла для навесного оборудования ❖	л/мин	20-40	20-40	20-40	20-40	20-40
	10.7	Уровень шумового воздействия на оператора	дБ(A)	65	65	65	65	65
	10.8	Тягово-сцепное устройство, тип DIN		Штифт	Штифт	Штифт	Штифт	Штифт

★ L_{PAZ} измерена в соответствии с циклами испытаний и на основании значений веса, приведенных в EN12053
▼ От нижней точки вил
✘ Сиденье на пневмоподвеске (FLM80). Стандартная версия. 953 мм с высоким шасси
✚ Без защитного ограждения
◗ Добавить 32мм с защитным ограждением
❍ величина h6 допускает погрешность +/- 5мм
❖ Величина максимального потока отображается на дисплее
✪ Режим удлинённого интервала работы выключен, гидравлическая система не используется

В таблице приведены технические характеристики электропогрузчиков в следующей комплектации: высота подъёма вил мачты Clear View - 3360 мм, а мачты Hi-Vis - 3430 мм, 2-х секционная мачта без свободного хода вил (LFL) со стандартной кареткой и длиной вил 1000 мм, установлены режим максимальной мощности HiP и аккумуляторная батарея стандарта DIN.

Серия VF

Модели: 16VF MWB/LWB, 18VF MWB/LWB, 20VF LWB

Технология переменного тока
Тяговые электродвигатели переменного тока Yale обладают термостойкостью изоляционных материалов класса H и приспособлены для работы в особо тяжёлых условиях эксплуатации. Плавное изменение направления движения обеспечивает комфортное движение погрузчика. При использовании режима максимальной мощности «HiP», технология переменного тока обеспечивает погрузчику, даже при полной нагрузке, максимальные скорость и ускорение, а также позволят поддерживать максимальную скорость на подъёмах. Технология переменного тока улучшила производительность погрузчика и позволила сократить продолжительность технического обслуживания, увеличив интервал между техническими обслуживаниями до 1000 моточасов.

Тормоза
Погрузчик оснащён автоматическим стояночным тормозом и погруженными в масло тормозами.

Автоматический стояночный тормоз YaleStop™ имеет пружинный привод и электромагнитные выключатели, которые установлены на оба электродвигателя. Стояночный тормоз включается автоматически с помощью системы управления и всегда включён во время остановки погрузчика. Кроме этого, стояночный тормоз обеспечивает высокую надёжность и безопасность управления погрузчиком при работе на пандусах.

Рулевое управление
Электродвигатель переменного тока мощностью 12 кВт приводит в действие гидравлический насос, который одновременно подаёт давление в гидравлическую систему и рулевое управление, тем самым, исключая необходимость установки отдельного электродвигателя и гидравлического насоса рулевого управления. Рулевая колонка регулируется в диапазоне 26°. Во время движения в повороте, частота вращения тяговых электродвигателей постоянно корректируется независимо друг от



друга с помощью датчика тягового усилия, обеспечивая погрузчику высокую плавность хода.

На электропогрузчиках Yale серии VF установлен новейший мост рулевого управления с механизмом поворота управляемых колес на большой угол, который позволяет погрузчику легко разворачиваться в очень ограниченном пространстве, где обычные четырёхопорные погрузчики с традиционным мостом рулевого управления развернуться не могут.

Рабочие программы погрузчика

С помощью дисплея возможна индивидуальная настройка рабочих характеристик погрузчика. Дисплей позволяет установить одну из четырёх рабочих программ, наиболее соответствующую Вашим потребностям или предпочтениям оператора. Максимальные скорость и ускорение достигаются при выборе программы 4, а при необходимости более точного маневрирования и увеличения времени работы аккумуляторной батареи без подзарядки, идеально подходит программа 1. Технический специалист также имеет возможность менять максимальную скорость и ускорение в программе 4, при этом, настройки программ 1, 2 и 3 поменяются автоматически, в определённом процентном



отношении к параметрам программы 4.

Режимы ‘eLo’ и ‘HiP’
Режим экономии энергии ‘eLo’ погрузчика Yale серии VF (устанавливается вводом сервисного кода с помощью дисплея) обеспечивает минимальное потребление энергии и позволяет эксплуатировать погрузчик в течение длительного периода времени без подзарядки аккумуляторной батареи. Режим максимальной мощности ‘HiP’



обеспечивает максимальные скорость и ускорение и предназначен для работы в особо тяжёлых условиях эксплуатации.

Улучшенная эргономика
Электропогрузчики серии VF обеспечивают оператору максимальный комфорт.

Рабочее место оператора разработано с учётом самых передовых достижений в области эргономики и обеспечивает максимальный уровень безопасности, комфорта, обзорности и лёгкое управления. Погрузчик отличается низкой высотой подножки, широким полом, передней панелью с множеством полезных ёмкостей и оснащён поручнем для удобства посадки в кабину и поручнем для комфортного движения задним ходом. На погрузчик устанавливается сиденье Sears FLM 80 с ходом амортизатора 80мм, а в качестве опции возможна установка поворотного сидения для более комфортного движения задним ходом. Модуль мини-рычагов и рычаги ручного управления оснащены встроенным переключателем направления движения. Большое пространство для ног оператора обеспечивает свободный доступ в кабину с обеих сторон погрузчика.

Мачты
Все погрузчики оснащаются мачтами Yale Hi-Vis™: 2-х секционными мачтами без свободного хода вил (LFL), а также 2-х и 3-х-секционными мачтами со свободным ходом вил (FFL). Мачты Yale Hi-Vis™ обеспечивают максимальную обзорность, благодаря широким рамам, вдоль которых компактно расположены подъёмные цепи и главные цилиндры подъёма. Для погрузчиков грузоподъёмностью 1,6 тонн предлагаются новые мачты Yale Clear View™, которые обеспечивают самую лучшую обзорность в своём классе.

Аккумуляторные батареи
Предусмотрена возможность установки аккумуляторных батарей 2-х стандартов: DIN и BS.

На выбор предлагается 2 варианта колёсной базы: средняя колесная база (MWB) и удлинённая колесная база (LWB). Погрузчики с удлинённой колёсной базой (LWB)



Серия VF

Модели: 16VF MWB/LWB, 18VF MWB/LWB, 20VF LWB

Погрузчики со средней колёсной базой (MWB) обеспечивают высокую маневренность и позволяют работать в более узких проходах. Индикатор разряда аккумуляторной батареи и прерыватель подъема входят в стандартную комплектацию и устанавливаются на всех погрузчиках.

Низкие эксплуатационные расходы
Погружённые в масло тормоза, автоматический стояночный тормоз, технологии переменного тока и CANbus не требуют технического обслуживания и позволяют значительно сократить эксплуатационные расходы. Трансмиссия заправлена маслом на весь срок службы и также исключает необходимость технического обслуживания. В качестве опции возможна установка энергосберегающих светодиодных фонарей.

Интервал между техническим обслуживанием большинства узлов и агрегатов погрузчика составляет 1000 часов.

Регенеративное торможение увеличивает время работы аккумуляторной батареи без подзарядки и продлевает срок службы многих комплектующих погрузчика.

Опции
- Мини-рычаги AccuTouch™
- Ножное управление направлением движения
- Головное освещение и светодиодные фонари (LED)
- Сигнализация движения задним ходом
- Встроенное устройство бокового смещения вил
- Аккумуляторные батареи стандарта DIN или BS
- Боковое извлечение аккумуляторной батареи

НАК МАШИНЕРИ
ОФИЦИАЛЬНЫЙ ДИЛЕР В РОССИИ
8-800-2000-919
www.yalerussia.ru

Безопасность. Погрузчик соответствует действующим требованиям ЕС. Изменение спецификации возможно без предварительного уведомления.
Yale, VERACITOR и являются зарегистрированными торговыми марками. “PEOPLE, PRODUCTS, PRODUCTIVITY”, PREMIER, Hi-Vis и CSS являются торговыми марками, действующими в США и в некоторых других юрисдикциях. MATERIALS HANDLING CENTRAL и MATERIAL HANDLING CENTRAL являются знаками обслуживания, действующими в США и в некоторых других юрисдикциях.
охраняется законом об авторских правах.
Отпечатано в Великобритании (0414HG) RU
Номер части публикации. 258725908 Rev.06